KA00163F/53/RU/14.17
71357914

Руководство по эксплуатации
Liquiphant M FTL50/51-########7#

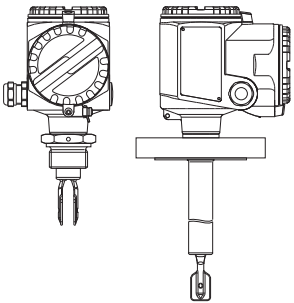

RU- Датчик предельного уровня

Endress+Hauser
People for Process Automation

RU -Содержание

Указания по технике безопасности	3
Правила обращения с прибором	4
Описание прибора	6
Применение	12
Измерительная система	13
Монтаж	17
Настройка	26
Световые сигналы	31
Соединения	32
Техническое обслуживание, очистка	54
Технические характеристики	55
Вспомогательное оборудование	57
Устранение неисправностей	60
Запасные части	62
Ремонт	64
Вспомогательная документация	65

Осторожно!
= запрещено;
может стать причиной нарушения функционирования или разрушения.

RU- **Указания по технике безопасности**

Liquiphant M FTL50, FTL51 предназначен для определения предельного уровня жидкостей.

При неправильном использовании прибор может стать источником опасности.

Монтаж, подключение, ввод в эксплуатацию, эксплуатация и техническое обслуживание датчика предельного уровня Liquiphant M FTL50, FTL51 должны выполняться только **квалифицированным персоналом, наделенным соответствующими полномочиями,** при строгом соблюдении настоящих инструкций по эксплуатации, действующих нормативов, законодательных требований и, при необходимости, сертификатов.

Установите выключатель питания в непосредственной близости от прибора и обеспечьте свободный доступ к нему.

Обозначьте этот выключатель питания как разъединитель для отключения прибора.

RU- Правила обращения с прибором

Всегда берите прибор за корпус, фланец или удлинительную трубку.

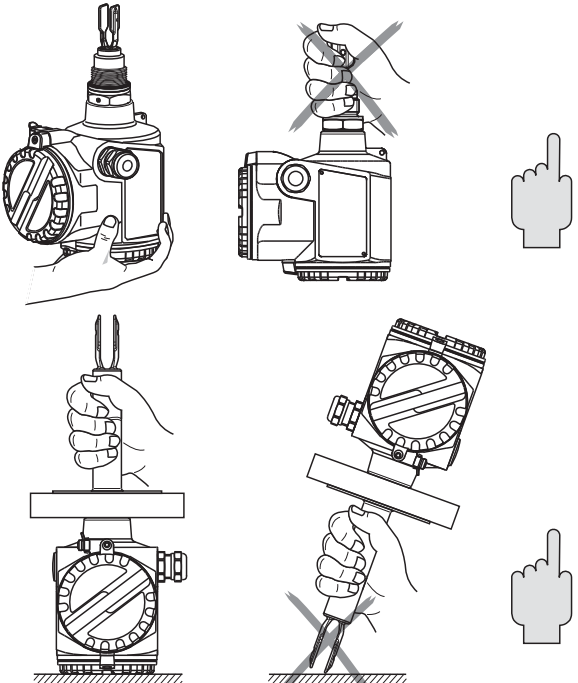

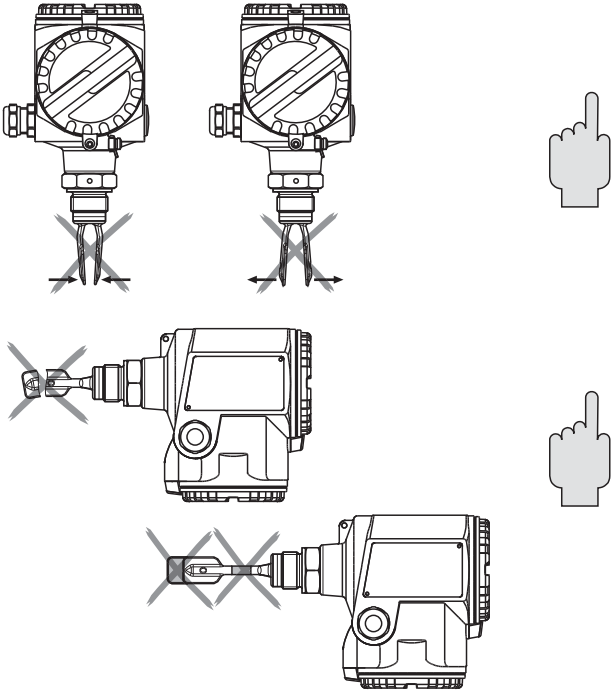

RU- **Не** перегибайте
Не укорачивайте
Не удлиняйте

RU- Идентификация прибора

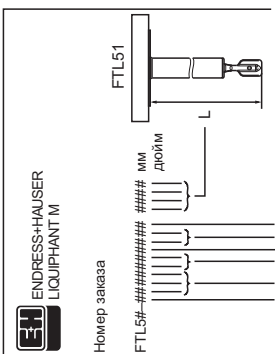

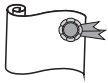

A	*[1]		
B	ATEX II 3 G	EEx nC II	T6, WHG
	ATEX II 3 D	T85°C*[3]	
C	ATEX II 3 G	EEx nA II	T6, WHG
	ATEX II 3 D	T85°C*[3]	
D	*[1], WHG		
E	ATEX II 1/2 G	EEx de IIC T6, WHG	
F	ATEX II 1/2 G	EEx ia IIC T6, WHG	
	ATEX II 1/2 D	T80°C*[3]	
G	ATEX II 1/2 G	EEx ia IIC T6	
	ATEX II 1/2 D	T80°C*[3]	
H	ATEX II 1 G	EEx ia IIC T6	
I	ATEX II 1/2 G	EEx de IIC T6	
J	ATEX II 1 G	EEx ia IIC T6, WHG	
K	ATEX II 1/2 G	EEx d IIC T6	
L	ATEX II 1/2 G	EEx d IIC T6, WHG	
M	NEPSI Ex ia IIC T6		
N	NEPSI Ex d IIC T6		
P	FM IS, Cl. I, II, III,	Отд. 1, Гр. A-G	
Q	FM XP, Cl. I, II, III,	Отд. 1, Гр. B-G, E5 => Гр. A-G	
R	FM NI, Cl. I,	Отд. 1, Гр. A-D	
S	CSA IS, Cl. I, II, III,	Отд. 1, Гр. A-G	
T	CSA XP, Cl. I, II, III,	Отд. 1, Гр. A-G	
U	CSA Общее назначение		
V	TIIS Ex ia IIC T3		
W	TIIS Ex d IIB T3		
X	TIIS Ex ia IIC T6		
7	TIIS Ex d IIC T3		
8	TIIS Ex d IIC T6		
Y	*[2]		

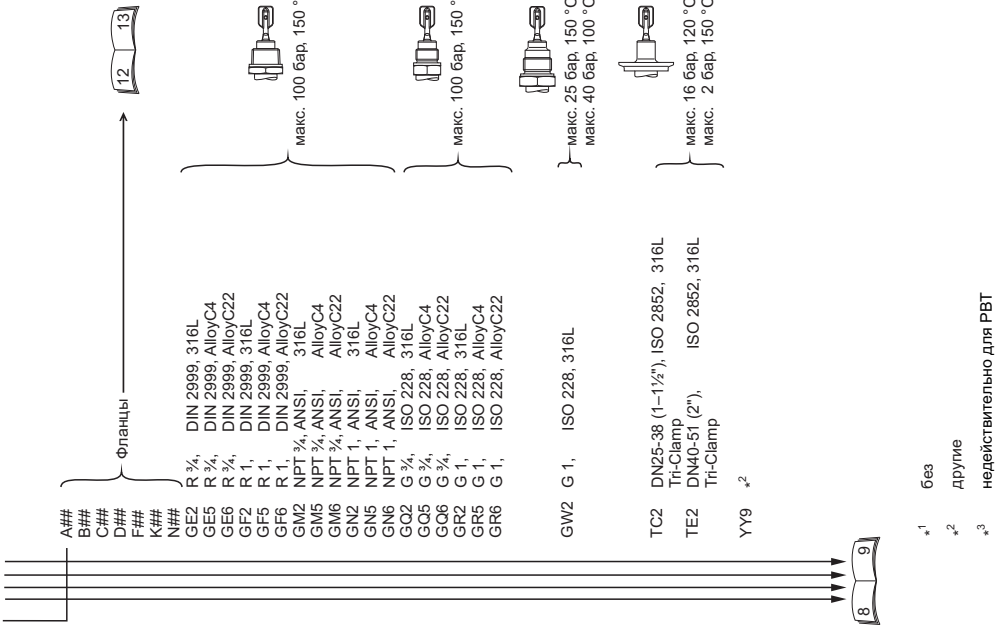
A##
B##
C##
D##
F##
K##
N##
Фланцы
12
13
GE2 R ¾, DIN 2999, 316L
GE5 R ¾, DIN 2999, AlloyC4
GE6 R ¾, DIN 2999, AlloyC22
GF2 R 1, DIN 2999, 316L
GF5 R 1, DIN 2999, AlloyC4
GF6 R 1, DIN 2999, AlloyC22
GM2 NPT ¾, ANSI, 316L
GM5 NPT ¾, ANSI, AlloyC4
GM6 NPT ¾, ANSI, AlloyC22
GN2 NPT 1, ANSI, 316L
GN5 NPT 1, ANSI, AlloyC4
GN6 NPT 1, ANSI, AlloyC22
GQ2 G ¾, ISO 228, 316L
GQ5 G ¾, ISO 228, AlloyC4
GQ6 G ¾, ISO 228, AlloyC22
GR2 G 1, ISO 228, 316L
GR5 G 1, ISO 228, AlloyC4
GR6 G 1, ISO 228, AlloyC22
макс. 100 бар, 150 °C
макс. 100 бар, 150 °C
GW2 G 1, ISO 228, 316L
макс. 25 бар, 150 °C
макс. 40 бар, 100 °C
TC2 DN25-38 (1–1½"), ISO 2852, 316L
Tri-Clamp
TE2 DN40-51 (2"), ISO 2852, 316L
Tri-Clamp
YY9 *2
макс. 16 бар, 120 °C
макс. 2 бар, 150 °C
8
9
*1 без
*2 другие
*3 недействительно для PBT

ENDRESS+HAUSER
LIQUIPHANT M

Номер заказа

FTL5#–########### #### мм
дюйм

FTL51

L

AA *[2], Ra < 3,2 мкм/зернистость 80 (FTL50)
BB ..... мм, 316L, Ra < 3,2 мкм/зернистость 80
BE ..... мм, AlloyC4, Ra < 3,2 мкм/зернистость 80
CB ..... дюйм, 316L, Ra < 3,2 мкм/зернистость 80
CE ..... дюйм, AlloyC4, Ra < 3,2 мкм/зернистость 80
DB "L II", 316L, Ra < 3,2 мкм/зернистость 80
DE "L II", AlloyC4, Ra < 3,2 мкм/зернистость 80

IA *[2], + **"T"** (FTL50)
JB ..... мм, 316L + **"T"**
JE ..... мм, AlloyC4 + **"T"**
KB ..... дюйм, 316L + **"T"**
KE ..... дюйм, AlloyC4 + **"T"**
LB "L II", 316L + **"T"**
LE "L II", AlloyC4 + **"T"**

QA *[2], + **"p"** (FTL50)
RB ..... мм, 316L + **"p"**
RE ..... мм, AlloyC4 + **"p"**
SB ..... дюйм, 316L + **"p"**
SE ..... дюйм, AlloyC4 + **"p"**
TB "L II", 316L + **"p"**
TE "L II", AlloyC4 + **"p"**

YY *[2]

"T"
"p"
L
(FTL51)

A FEL50A, PROFIBUS PA
1 FEL51, 19–253 В перем. тока
2 FEL52, 10–55 В пост. тока, PNP
4 FEL54, 19–253 В перем. тока, 19–55 В пост. тока, DPDT
5 FEL55, 11–36 В пост. тока, 8/16 мА
6 FEL56, NAMUR, L-H
7 FEL57, PFM
8 FEL58, NAMUR, H-L
9 *[2]

34. . | . . 53

E7	T13,	IP66,	NPT ¾	T13 алюм./отд.
F7	T13,	IP66,	G ½	
G7	T13,	IP66,	M20	
Y9	*2			

#3 Компактный корпус → KA220

#1 316L
#4 PBT
#5 Алюм.
#6 316L
→ KA143

A	*1
B	Без PVIS
C	EN 10204 - 3.1, 316L
K	Специальная регулировка плотности H20
L	Специальная регулировка плотности H20, EN10204-3.1
N	EN 10204 - 3.1, NACE MR0175, 316L
P	100 бар (FTL51)
R	100 бар, EN 10204 - 3.1, NACE MR0175, 316L (FTL51)
S	Морской сертификат GL/ABS (FTL51: макс. 1600 мм)
Y	*2

*1 без

*2 другие

“L II” Точка переключения

Liquiphant II FTL 360/365, FDL 30/35

“T” Разделитель температуры

“p” Герметичная втулка

ANSI B 16.5

AA2 1¼", 150 фнт, RF, 316/316L
AB2 1¼", 300 фнт, RF, 316/316L (FTL51)
AC2 1½", 150 фнт, RF, 316/316L
AD2 1½", 300 фнт, RF, 316/316L (FTL51)
AE2 2", 150 фнт, RF, 316/316L
AE5 2", 150 фнт, RF, AlloyC4 >316/316L
AE6 2", 300 фнт, RF, Alloy C22 >316/316L
AF2 2", 300 фнт, RF, 316/316L
AG2 2", 600 фнт, RF, 316/316L (FTL51)
AJ2 2½", 300 фнт, RF, 316/316L (FTL51)
AL2 3", 150 фнт, RF, 316/316L
AM2 3", 300 фнт, RF, 316/316L (FTL51)
AN2 3", 600 фнт, RF, 316/316L (FTL51)
AP2 4", 150 фнт, RF, 316/316L
AQ2 4", 300 фнт, RF, 316/316L (FTL51)
AR2 4", 600 фнт, RF, 316/316L (FTL51)
A82 1", 150 фнт, RF, 316/316L

EN 1092-1

BA2 DN32, PN6 A, 316L
BB2 DN32, PN25/40 A, 316L
BC2 DN40, PN6 A, 316L
BD2 DN40, PN25/40 A, 316L
BE2 DN50, PN6 A, 316L
BG2 DN50, PN25/40 A, 316L
BH2 DN65, PN6 A, 316L
BJ2 DN50, PN100 A, 316L (FTL51)
BK2 DN65, PN25/40 A, 316L
BM2 DN80, PN10/16 A, 316L
BN2 DN80, PN25/40 A, 316L
BQ2 DN100, PN10/16 A, 316L
BR2 DN100, PN25/40 A, 316L

B12	DN80,	PN100 A,	316L (FTL51)
B82	DN25,	PN25/40 A,	316L
CA2	DN32,	PN6 B1,	316L
CA5	DN32,	PN6,	AlloyC4 >316L
CA6	DN32,	PN6,	AlloyC22 >316L
CE2	DN50,	PN6 B1,	316L
CE5	DN50,	PN6,	AlloyC4 >316L
CE6	DN50,	PN6,	AlloyC22 >316L
CG2	DN50,	PN25/40 B1,	316L
CG5	DN50,	PN25/40,	AlloyC4 >316L
CG6	DN50,	PN25/40,	AlloyC22 >316L
CJ2	DN50,	PN100 B2,	316L (FTL51)
CN2	DN80,	PN25/40 B1,	316L
CN5	DN80,	PN25/40,	AlloyC4 >316L
CN6	DN80,	PN25/40,	AlloyC22 >316L
CQ2	DN100,	PN10/16 B1,	316L
CQ5	DN100,	PN10/16,	AlloyC4 >316L
CQ6	DN100,	PN10/16,	AlloyC22 >316L
C12	DN80,	PN100 B2,	316L (FTL51)
C82	DN25,	PN25/40 B1,	316L
C85	DN25,	PN25/40,	AlloyC4 >316L
C86	DN25,	PN25/40,	AlloyC22 >316L
DG2	DN50,	PN40 B1,	316L
DN2	DN80,	PN40 B1,	316L
D82	DN25,	PN40 B1,	316L
FG2	DN50,	PN40 C,	316L
NG2	DN50,	PN40 D,	316L

JIS B2220

KA2	10K 25,	RF,	316L
KC2	10K 40,	RF,	316L
KE2	10K 50,	RF,	316L
KE5	10K 50,	RF,	AlloyC4 >316L
KE6	10K 50,	RF,	AlloyC22 >316L
KL2	10K 80,	RF,	316L
KP2	10K 100,	RF,	316L

RU- Применение

Определение предельного уровня жидкостей

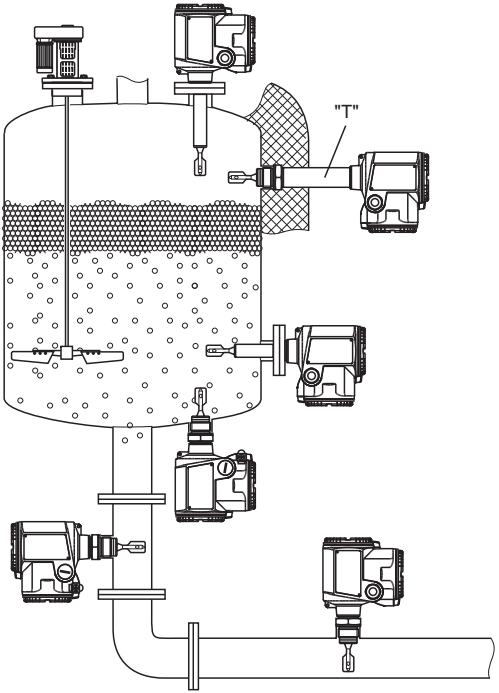

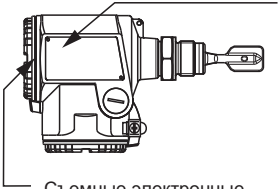

Код для заказа:
FTL5# - # ### ## **#** ## #

Съемные электронные вставки

FEL5**1**
FEL5**2**
FEL5**4**

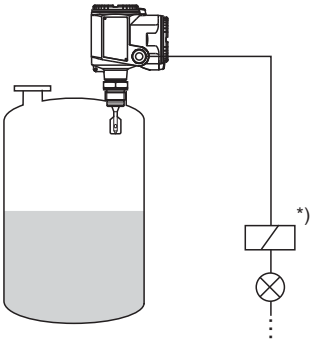

*) Внешняя нагрузка

RU- Измерительная система
для прямого подключения

RU- Измерительная система
для подключения через коммутационный блок

Код для заказа:
FTL5# - # ### ## **#** ## #

FEL5**5**
FEL5**6**
FEL5**7**
FEL5**8**

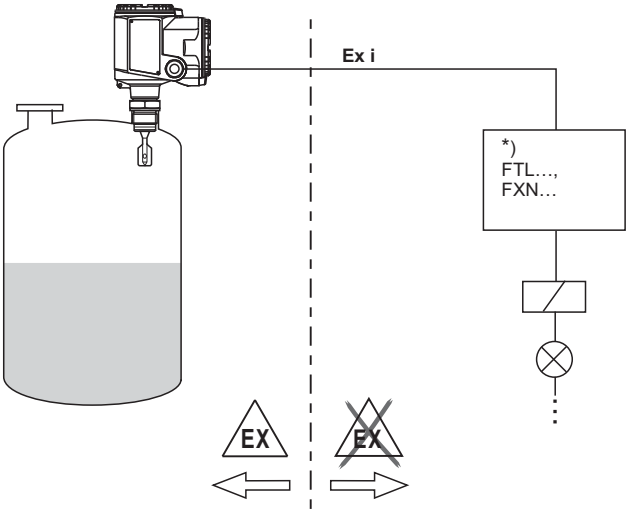

*) Коммутационный блок, ПЛК, изолирующий усилитель

RU- Измерительная система
для подключения к шине
PROFIBUS PA

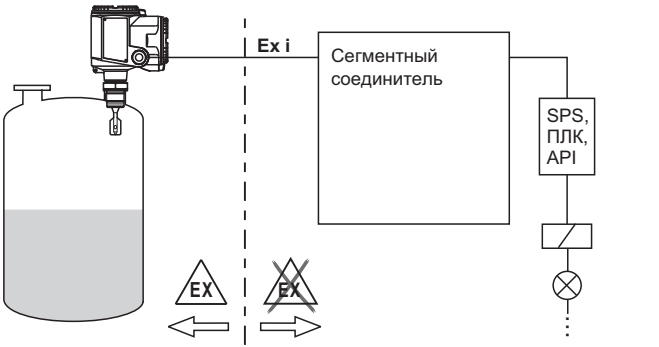

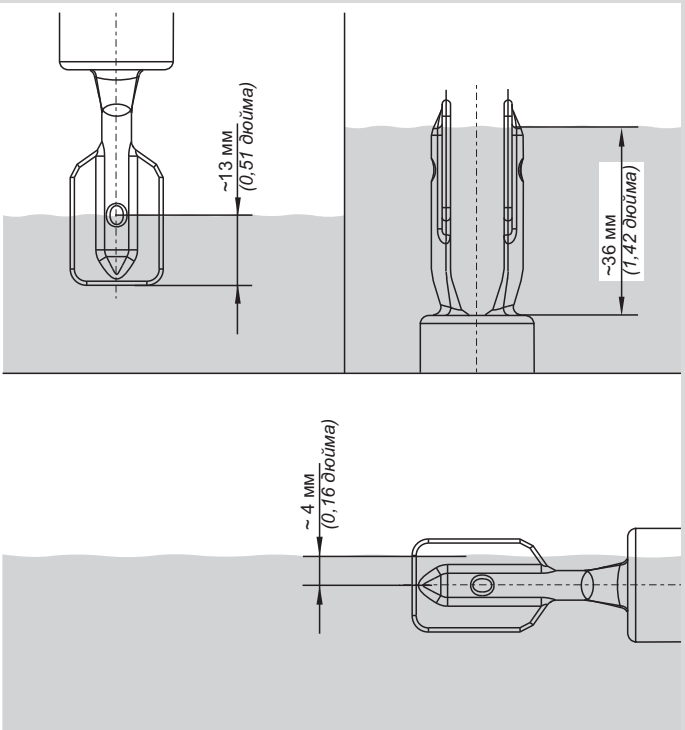

RU- Монтаж

Точка переключения в зависимости от положения монтажа

RU- Варианты монтажа в зависимости от вязкости жидкости ν

ν = 0–2000 мм²/с
(ν = 0–2000 сСт)

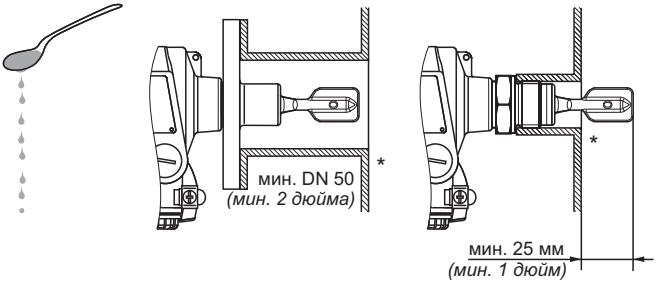

* Удалите заусенцы

ν = 0–10000 мм²/с
(ν = *0–10000 сСт)*

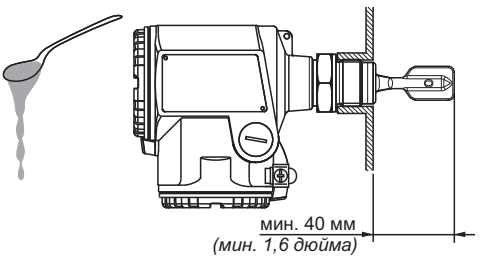

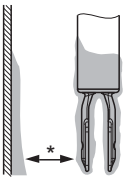

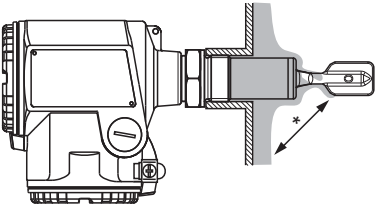

*Расстояние!

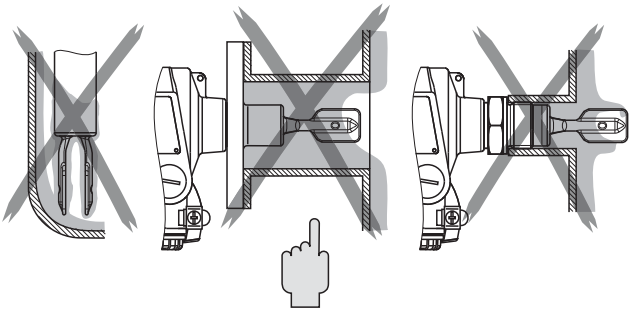

RU- Учитывайте наличие отложений.
Вилка не должна касаться отложений.

RU- При наличии динамической нагрузки обеспечьте опору

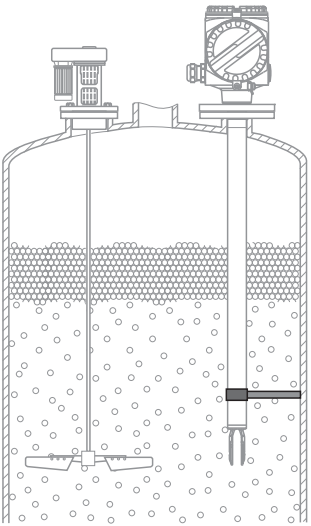

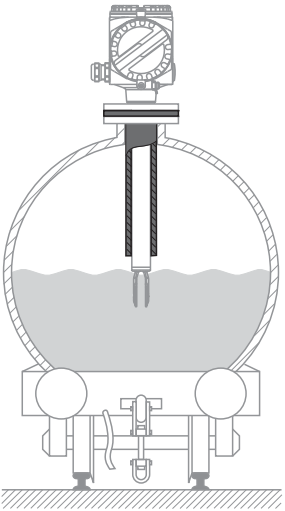

"T" = с термоизолирующей вставкой для термоизолированных емкостей

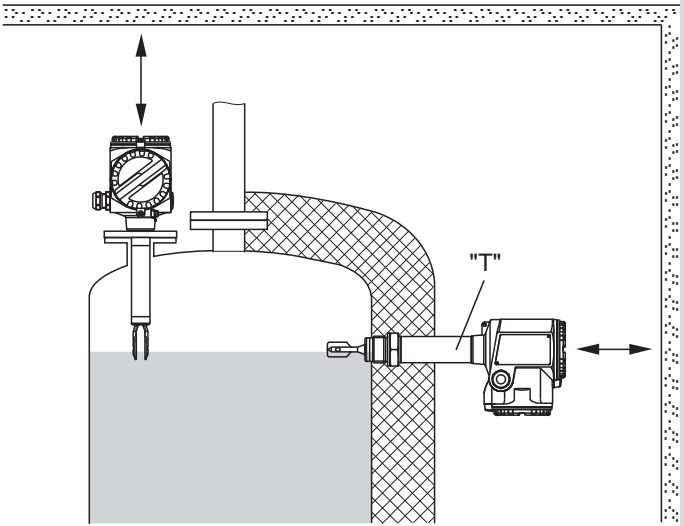

RU- Обеспечьте наличие свободного пространства

RU- Выровняйте вилку: маркировка должна находиться вверху или внизу

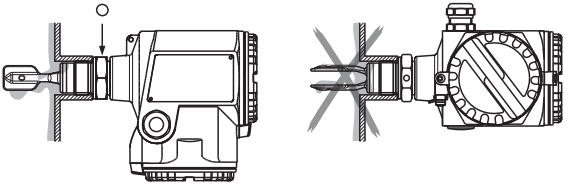

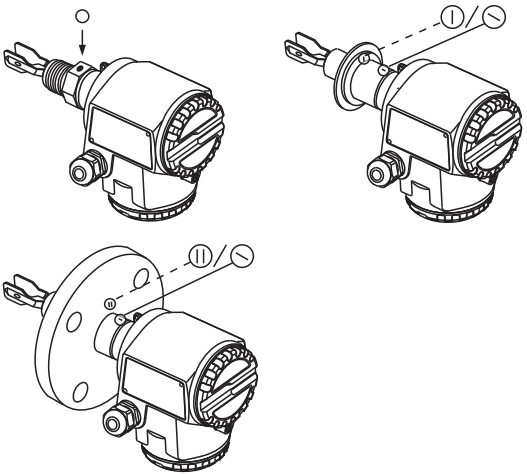

G ¾, 32 мм (1¼ дюйма)*
G 1, 41 мм (1⅝ дюйма)*

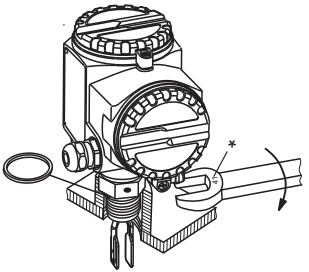

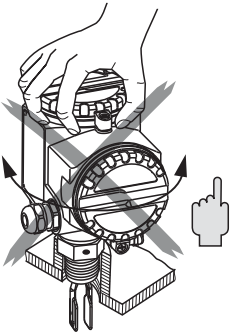

NPT ¾, R ¾, G ¾, 32 мм (1¼ дюйма)*
NPT 1, R 1, G 1, 41 мм (1⅝ дюйма)*

! вверху или внизу

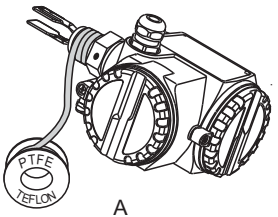

A

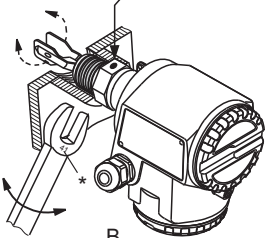

B

RU- Вверните Liquiphant в технологическое соединение. **Не** поворачивайте за корпус.

RU- Выровняйте трубопроводы: маркировка должна быть обращена в направлении потока

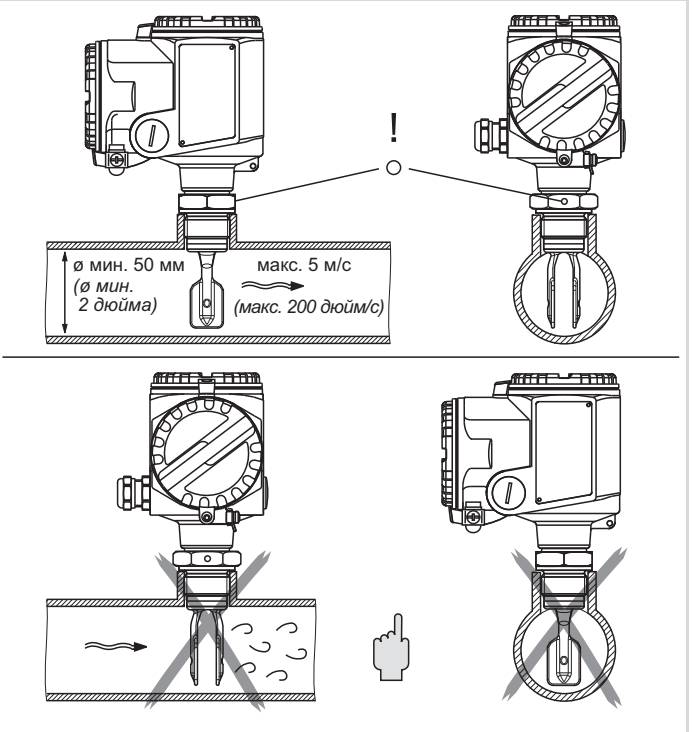

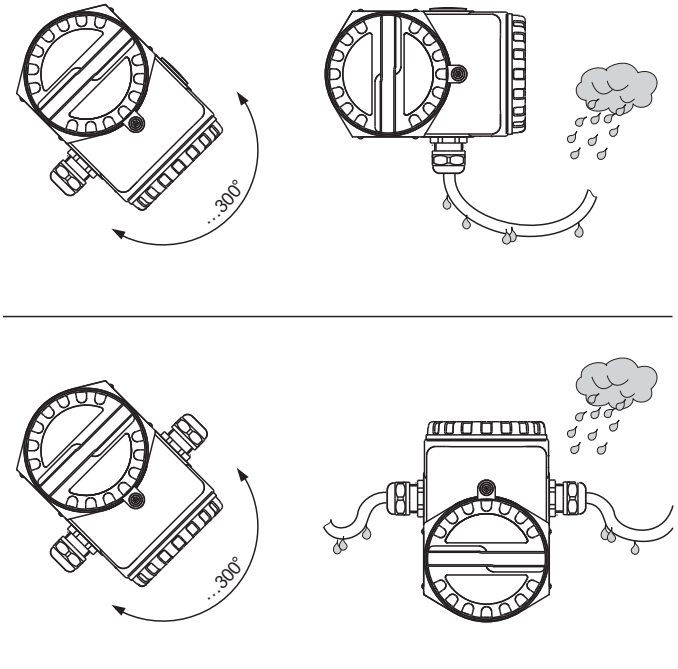

RU- Выровняйте кабельное уплотнение

RU- Настройка

Откройте крышку отсека электронной части

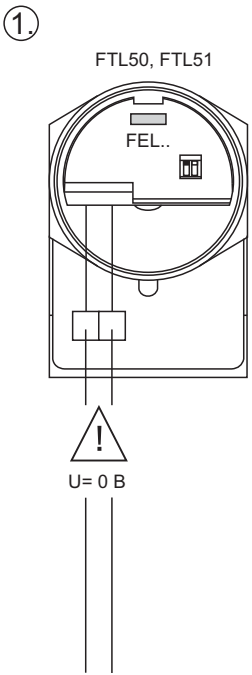

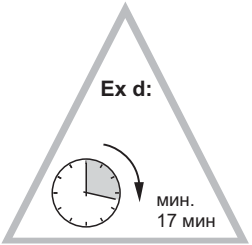

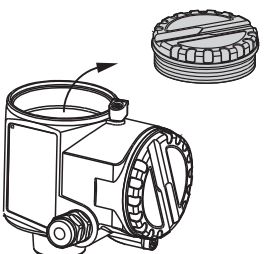

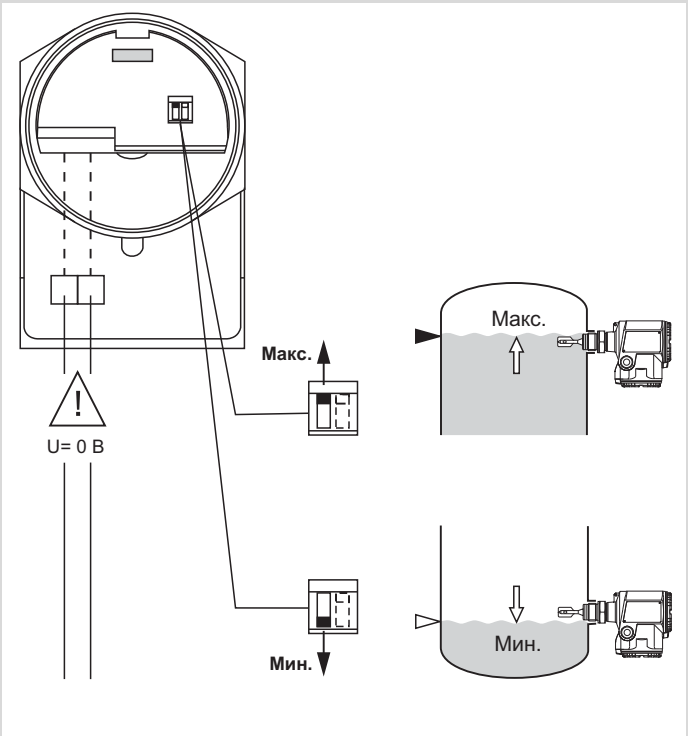

RU- Мин./макс. отказоустойчивый режим

RU- Плотность жидкости.
Плотность ρ измеряется в г/см³ или в кг/л.

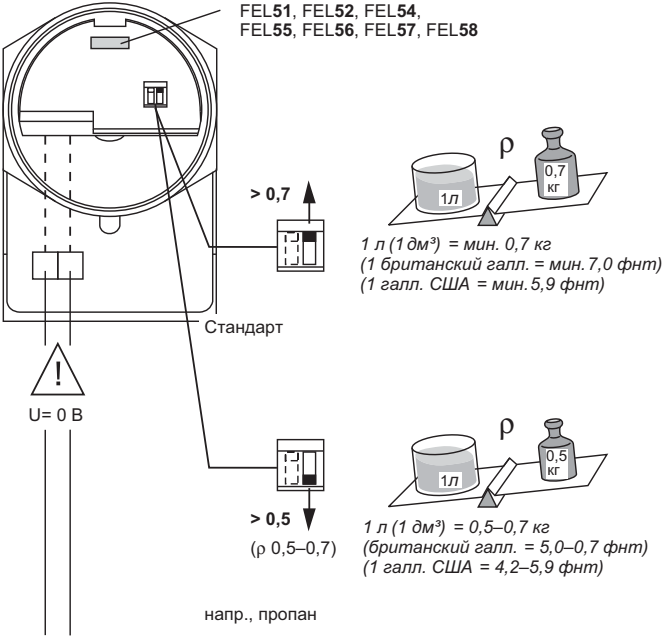

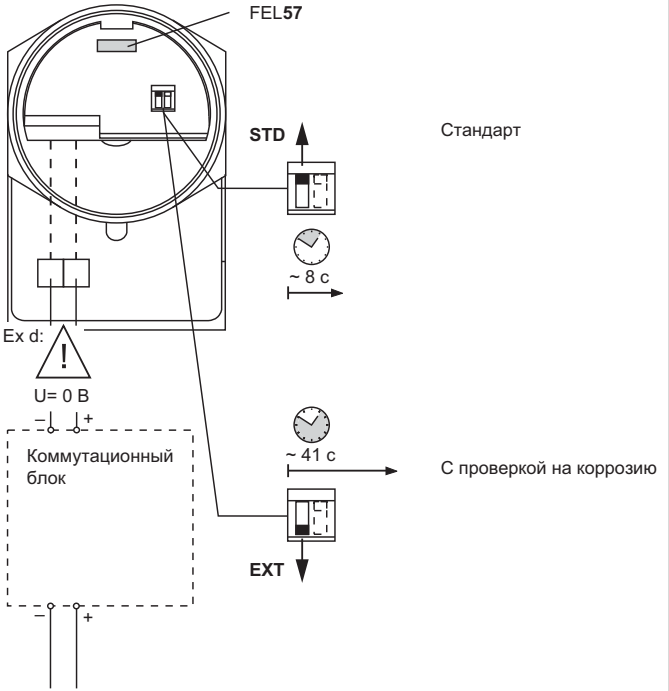

RU- Самодиагностика FEL57 (см. с. 46, 47, а также описание коммутационного блока)

RU- Настройка адреса прибора (Настройка параметров, см. BA141F)

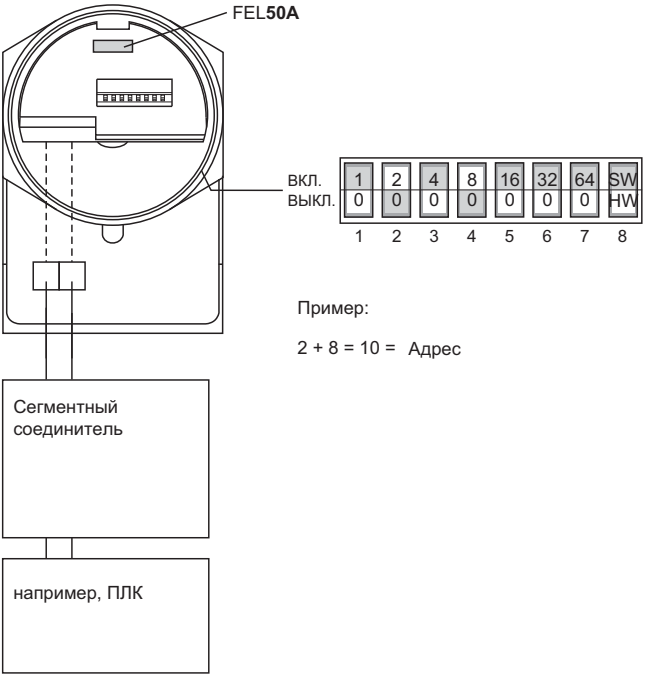

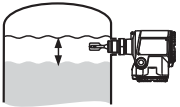

Изменение уровня

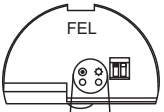

Светодиоды

Зелёный

Красный (Жёлтый)

Режим ожидания

Состояние переключения

FEL57, FEL50A: Покрытие

ВКЛ.

мигает

ВЫКЛ.

Выходной сигнал

Неисправность

RU- Световые сигналы

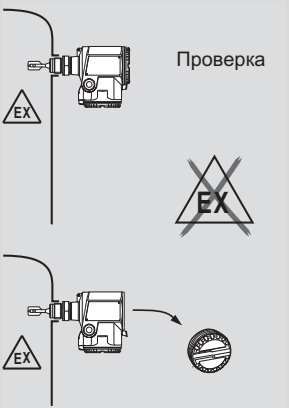

RU- Соединения

Учитывайте национальное законодательство!

*** Кабельный ввод**
Никелированная латунь:
∅d = 7–10,5 мм
(0,28–0,41 дюйма)

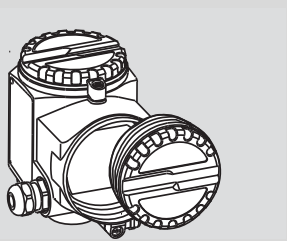

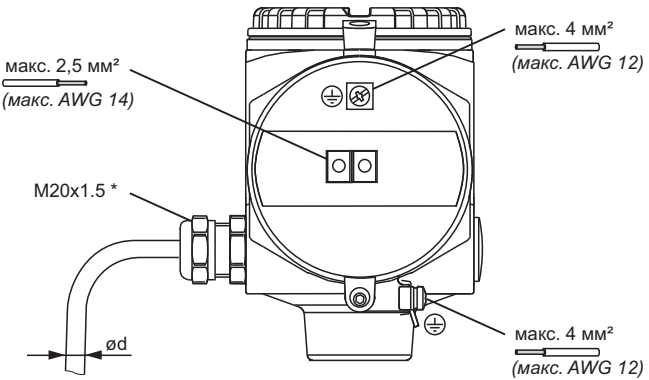

См. паспортную табличку

☒ FEL..

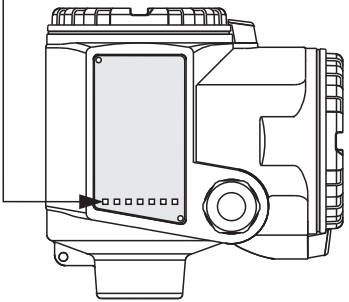

RU- Встроенная электронная вставка

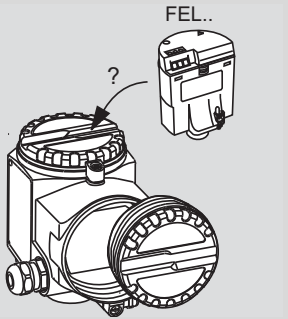

RU- Соединения FEL51
Двухпроводное соединение переменного тока

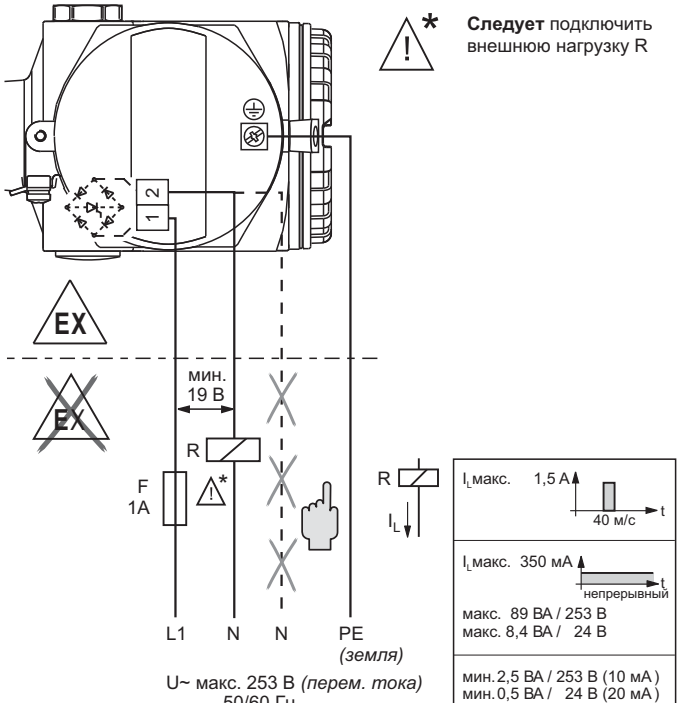

Опасность повреждения

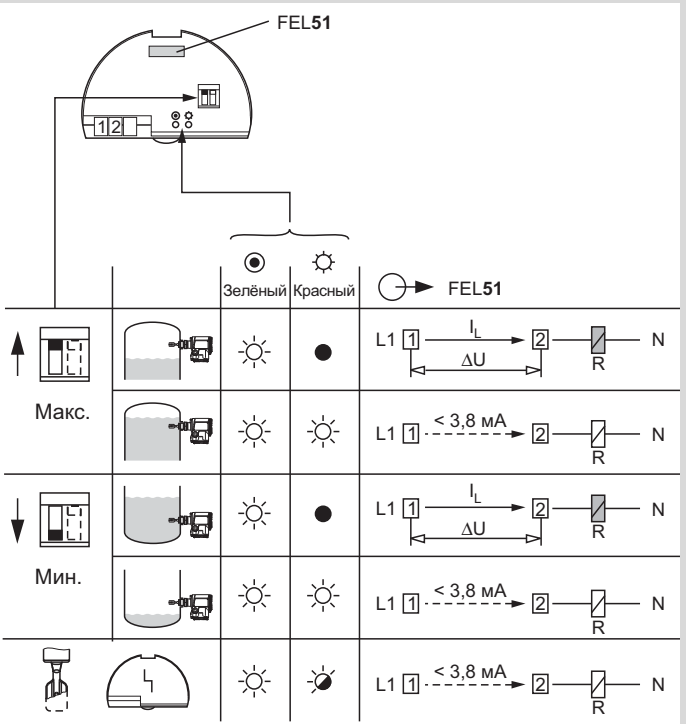

RU- Функционирование FEL51

Δ_UFEL51 макс. 12 В

RU- Соединения FEL52
Соединение постоянного тока (PNP)

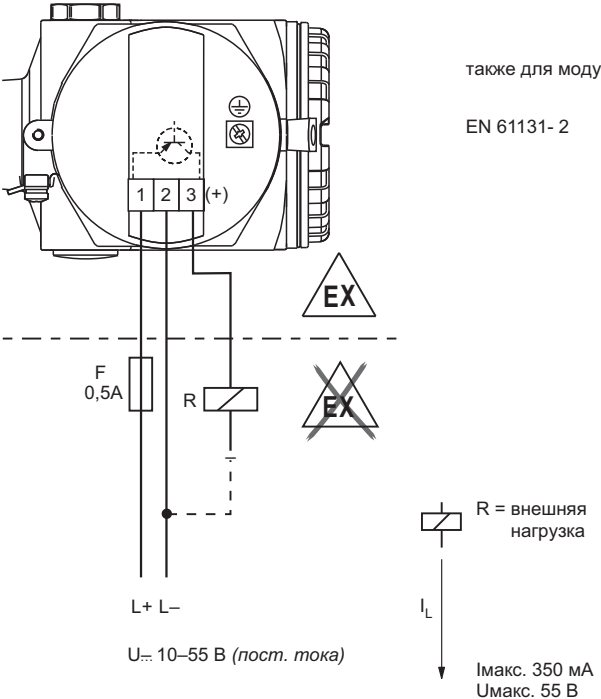

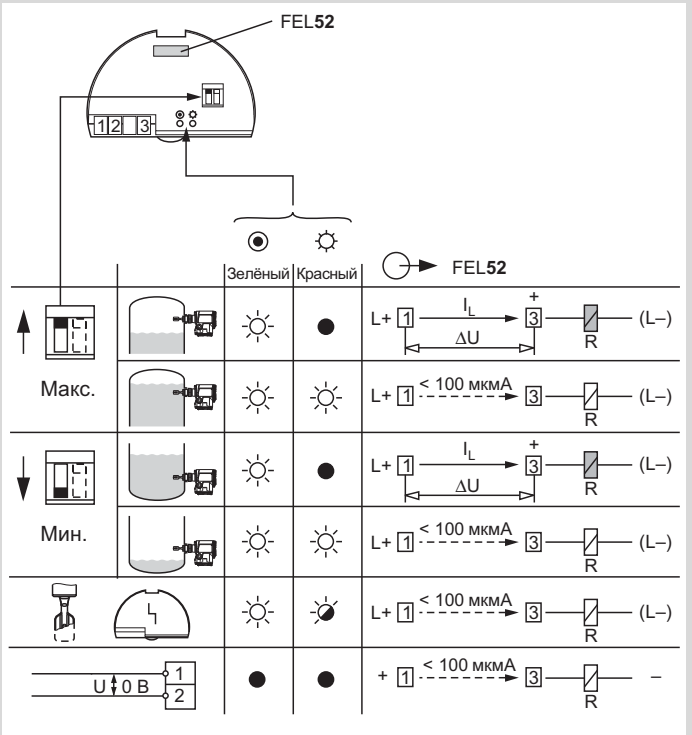

Δ_UFEL52 макс. 3 В

RU- Соединения FEL54
Универсальное соединение
Выход реле

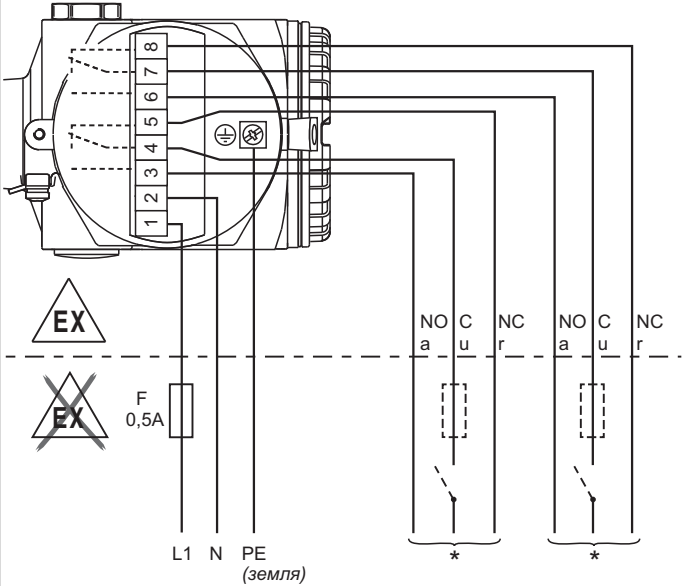

U~ 19–253 В *(перем. тока)*

L+ L–
U⎓ 19–55 В *(пост. тока)*

* U~ макс. 253 В, I~ макс. 6 А
P~ макс. 1500 ВА, cos φ = 1
P~ макс. 750 ВА, cos φ > 0,7
I⎓ макс. 6 А, U⎓ < 30 В
I⎓ макс. 0,2 А, U⎓ < 125 В

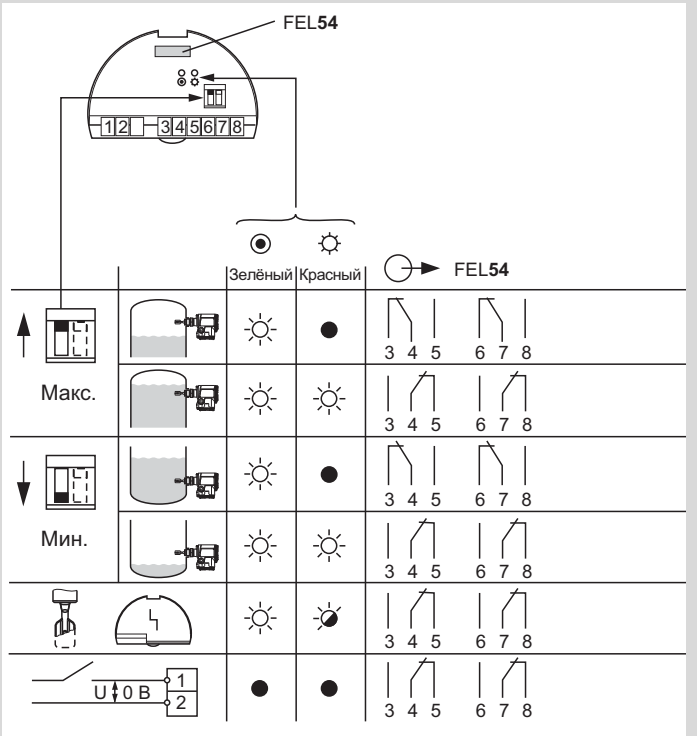
FEL54
1 2 3 4 5 6 7 8
Зелёный
Красный
FEL54
Макс.
Мин.
U 0 B
1
2
3 4 5 6 7 8

RU- Соединения FEL55
Выход 8/16 мА
*Сырое помещение.

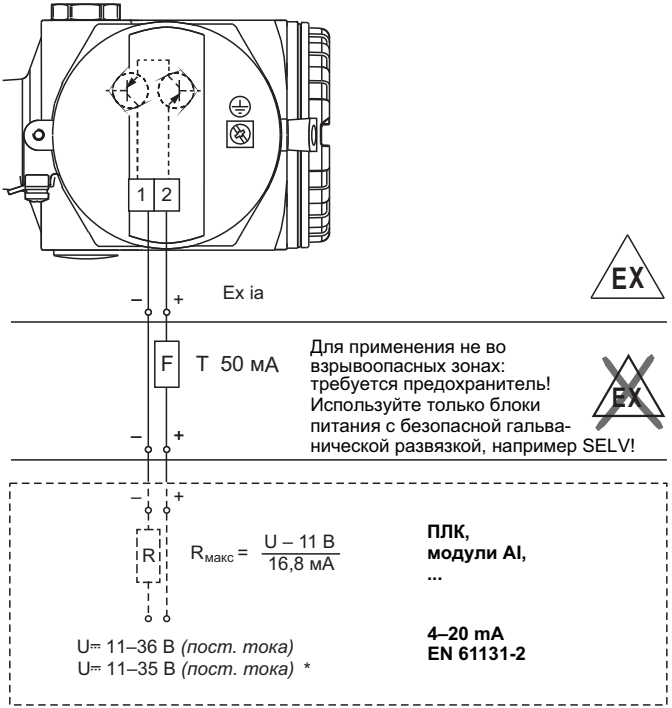

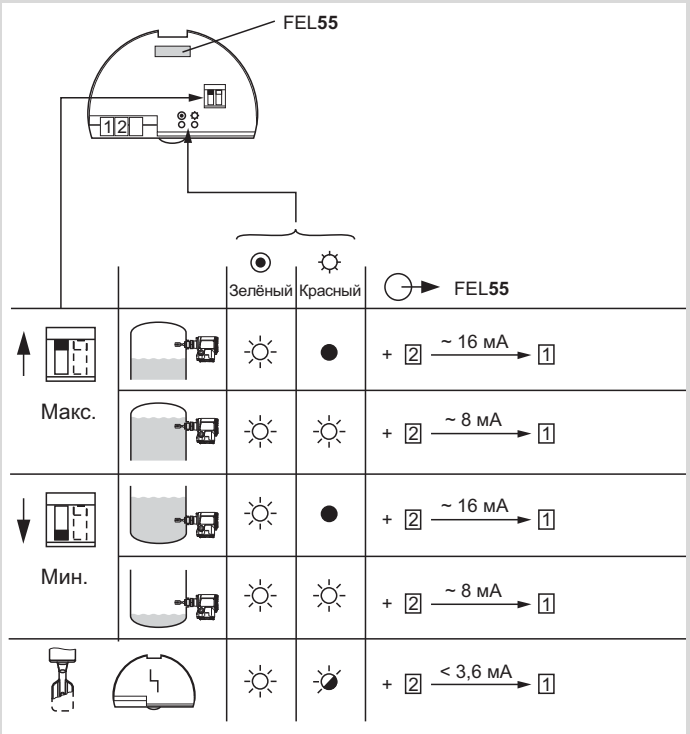
FEL55
1 2
Зелёный
Красный
FEL55
Макс.
+ 2 ~ 16 мА 1
+ 2 ~ 8 мА 1
Мин.
+ 2 ~ 16 мА 1
+ 2 ~ 8 мА 1
+ 2 < 3,6 мА 1

RU- Соединения FEL56
Выход L-H NAMUR
< 1,0 мА / > 2,2 мА

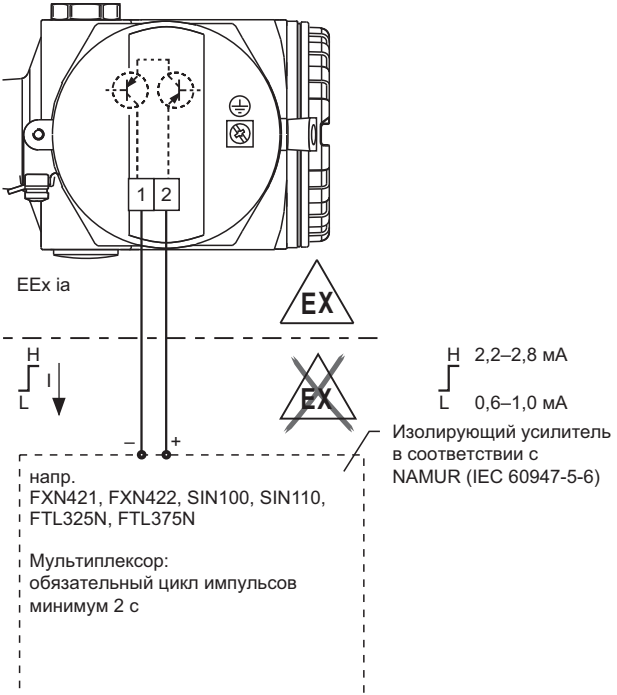

Источник питания
Пост. ток: 8,2 В +/- 20%

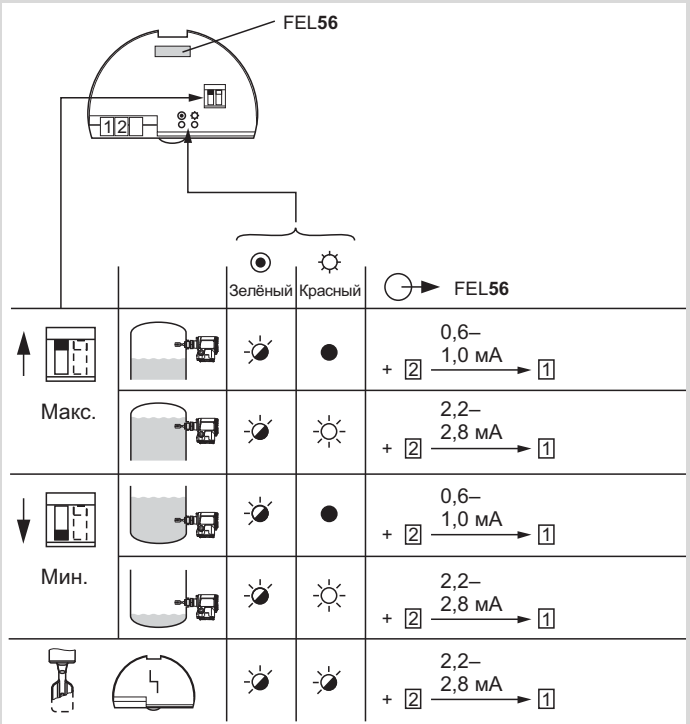
FEL56
1 2
Зелёный
Красный
FEL56
Макс.
Мин.
0,6–
1,0 мА
2,2–
2,8 мА
+ 2
1

RU- Соединения FEL 57
Выход PFM
150 Гц / 50 Гц

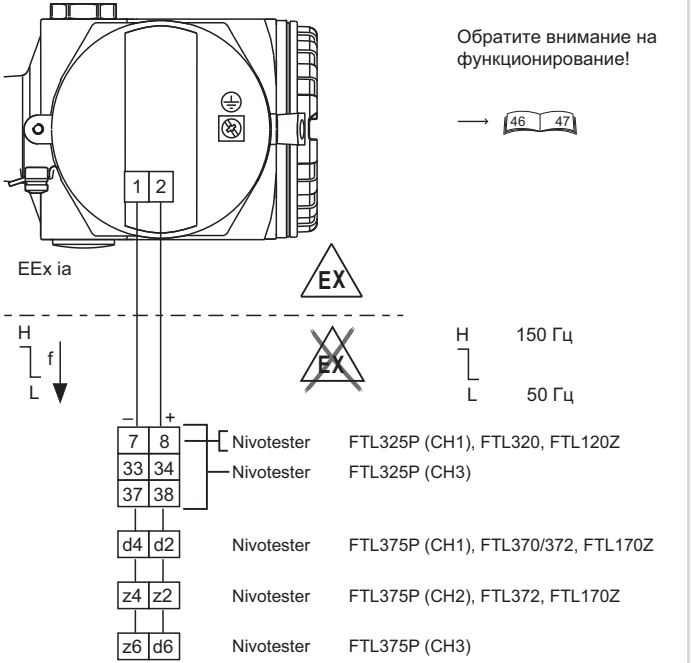

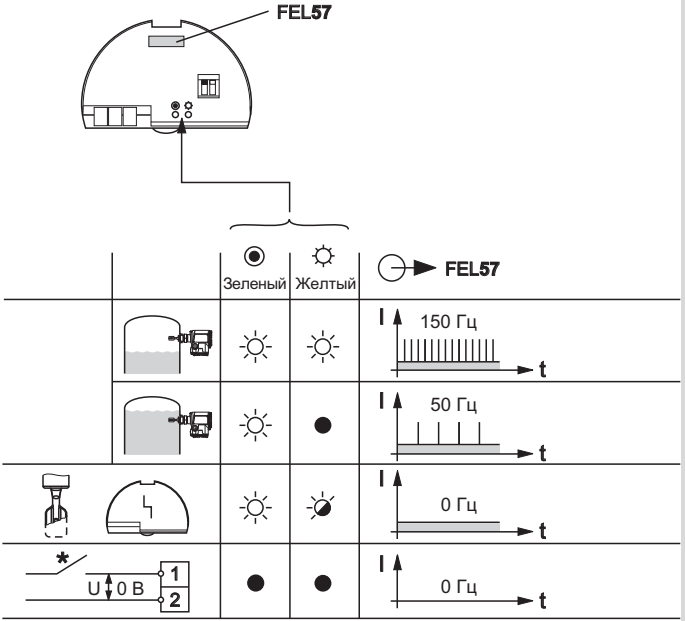

* Поведение при включении

→ 46 47

RU- Функционирование FEL57
Поведение при включении
STD

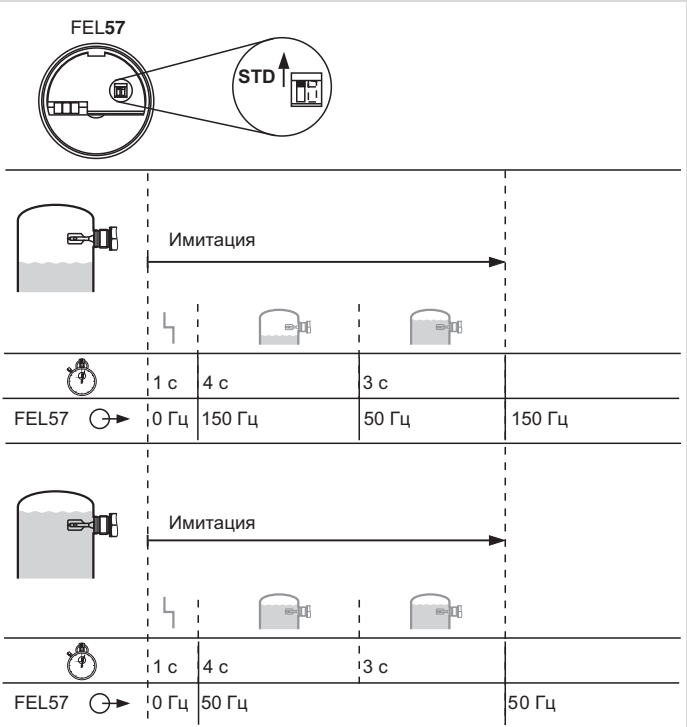

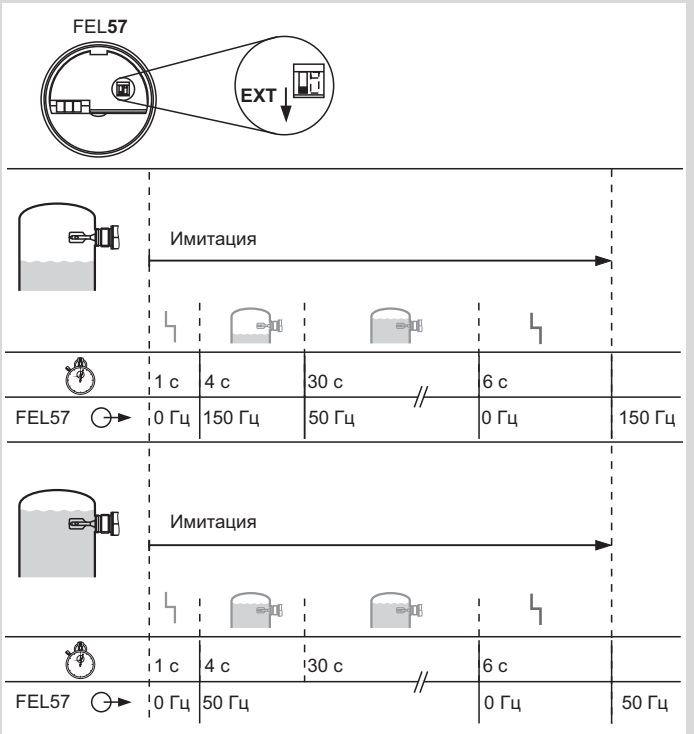

RU- Функционирование FEL57
Поведение при включении EXT

RU- Соединения FEL50A

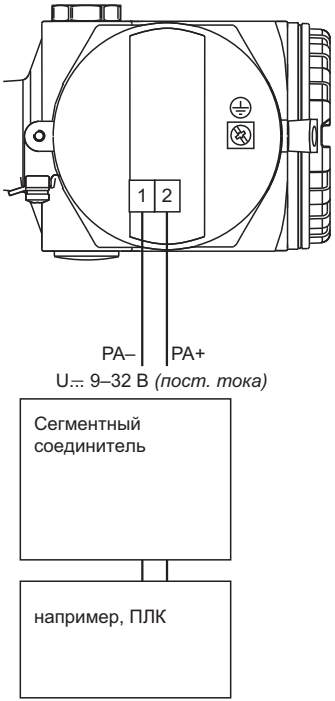

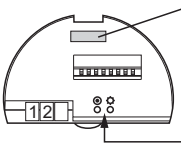

		Зелёный	Жёлтый	FEL50A Сигнал по шине PA
неинвертированный		☼	●	OUT_D = 0
		☼	☼	OUT_D = 1
инвертированный		☼	☼	OUT_D = 0
		☼	●	OUT_D = 1
ПЛК Commuwin II		☼	–	Связь
		–	☼	Состояние, см. BA141F
U 0 В 1 2		●	●	../..

RU- Соединения FEL58
Выход NAMUR H-L
> 2,2 мА / < 1,0 мА

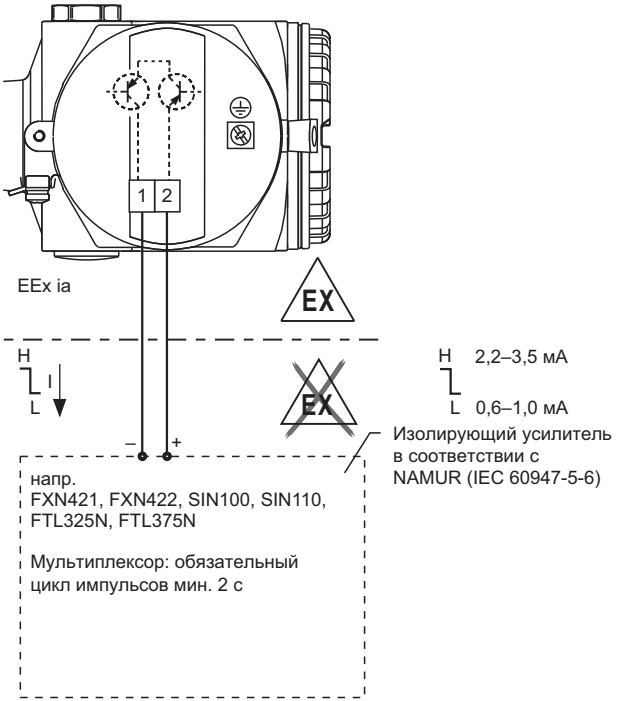

Источник питания
Пост. ток: 8,2 В +/- 20%

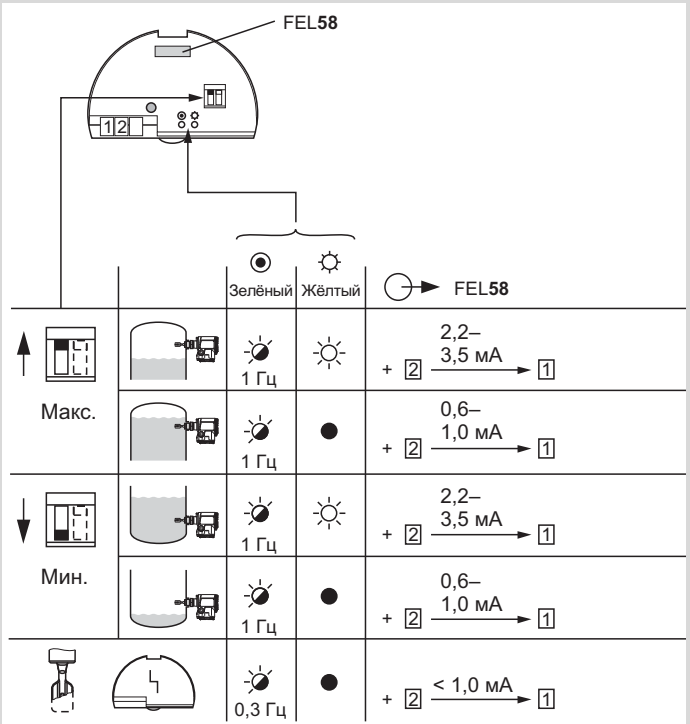
FEL58
1 2
Зелёный
Жёлтый
FEL58
Макс.
1 Гц
2,2–
3,5 мА
+ 2
1
1 Гц
0,6–
1,0 мА
+ 2
1
Мин.
1 Гц
2,2–
3,5 мА
+ 2
1
1 Гц
0,6–
1,0 мА
+ 2
1
0,3 Гц
< 1,0 мА
+ 2
1

RU- Кнопка проверки функционирования FEL58 Отказоустойчивый режим МАКС.

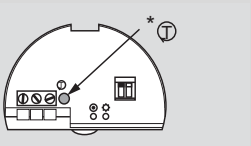

МАКС. +		
1. Нормальное функционирование	Зелёный Жёлтый 1 Гц + 2 — 2,2–3,5 мА → 1	Зелёный Жёлтый 1 Гц + 2 — 0,6–1,0 мА → 1
2. Нажмите кнопку для запуска проверки >3 с	Зелёный Жёлтый + 2 — 0 мА → 1	Зелёный Жёлтый + 2 — 0 мА → 1
3. Через ~2 с нормального функционирования отпустите кнопку	Зелёный Жёлтый 1 Гц + 2 — 2,2–3,5 мА → 1	Зелёный Жёлтый 1 Гц + 2 — 0,6–1,0 мА → 1

МИН. + Ⓣ		
1. Нормальное функционирование	Зелёный Жёлтый 1 Гц + 2 — 2,2–3,5 мА → 1	Зелёный Жёлтый 1 Гц + 2 — 0,6–1,0 мА → 1
2. Нажмите кнопку для запуска проверки **>3** с	Зелёный Жёлтый + 2 — 0 мА → 1	Зелёный Жёлтый + 2 — 0 мА → 1
3. Через ~2 с нормального функционирования отпустите кнопку	Зелёный Жёлтый 1 Гц + 2 — 2,2–3,5 мА → 1	Зелёный Жёлтый 1 Гц + 2 — 0,6–1,0 мА → 1

RU- Кнопка проверки функционирования FEL58 Отказоустойчивый режим МИН.

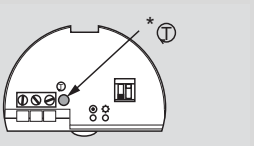

RU- Техническое обслуживание, очистка

Удаление толстого слоя отложений

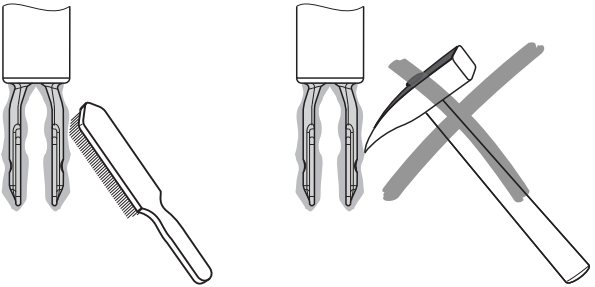

Не используйте
в качестве ступеньки!

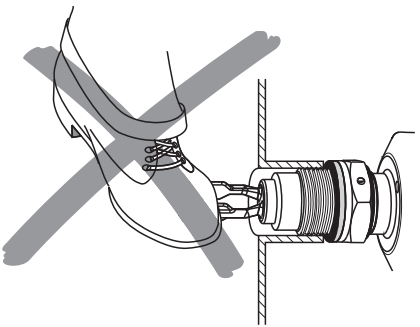

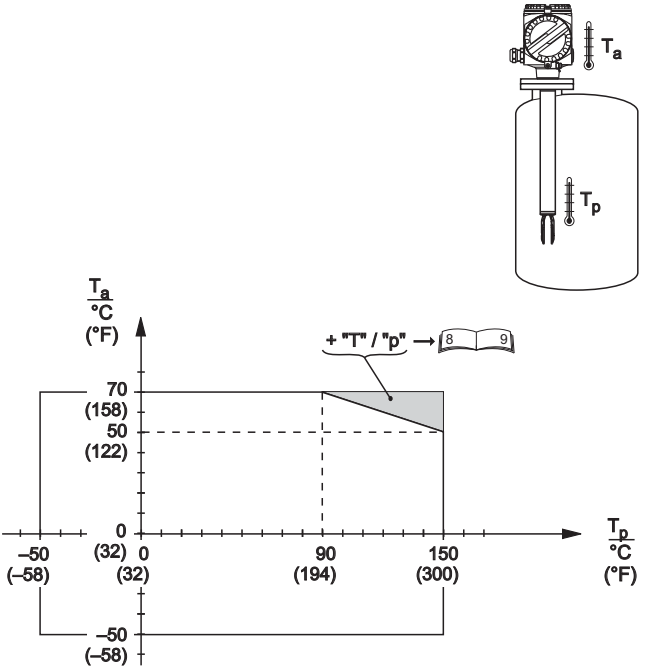

RU- Технические характеристики

Температура окружающей среды T_a

Температура процесса T_p

RU- Рабочее давление p_e
Температура процесса T_p

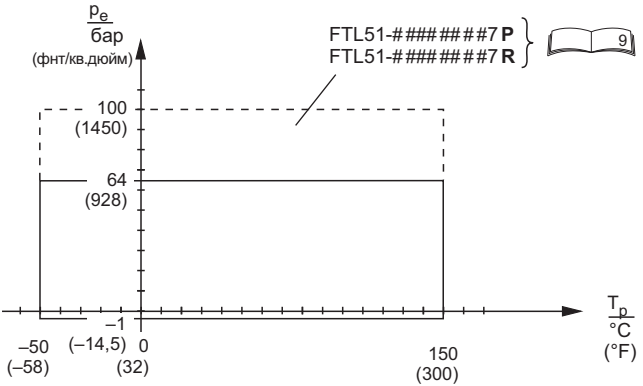

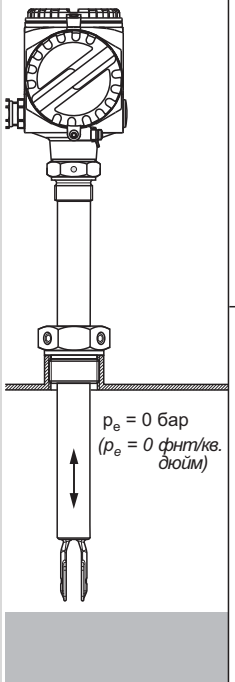

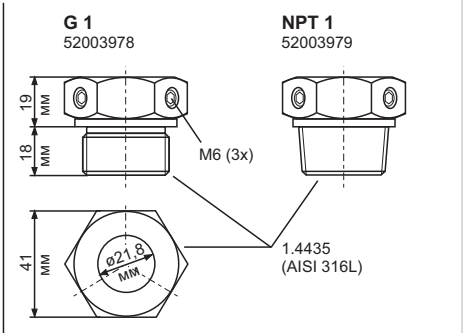

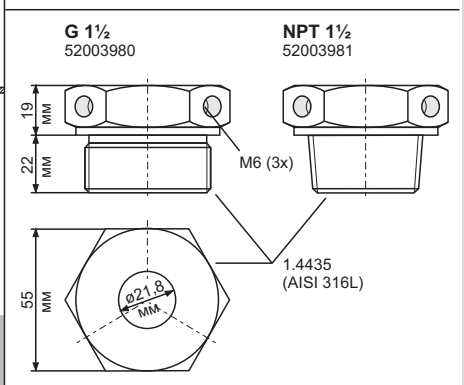

RU- Аксессуары

Скользящие муфты для эксплуатации без давления

см.:
KA00151F (G 1, NPT 1)
KA00152F (G 1½, NPT 1½)
TI00328F FTL50(H), FTL51(H);
TI00354F FTL70, FTL71

100 мм = 3,94 дюйма

RU- Скользящие муфты высокого давления

см.:
KA00153F (G 1, NPT 1)
KA00154F (G 1½, NPT 1½)
TI00328F FTL50(H), FTL51(H);
TI00354F FTL70, FTL71

100 мм = 3,94 дюйма

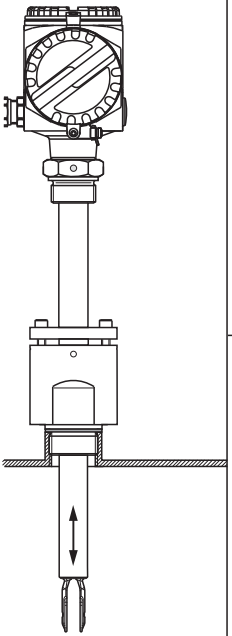

G 1
1.4435 (AISI 316L)
52003663

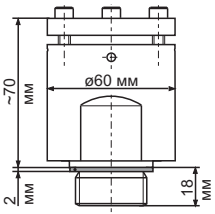

NPT 1
1.4435 (AISI 316L)
52003667

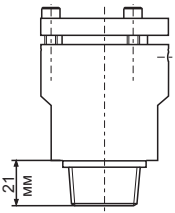

G 1½
1.4435 (AISI 316L)
52003665

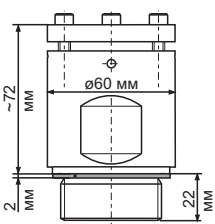

NPT 1½
1.4435 (AISI 316L)
52003669

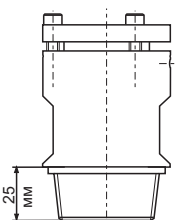

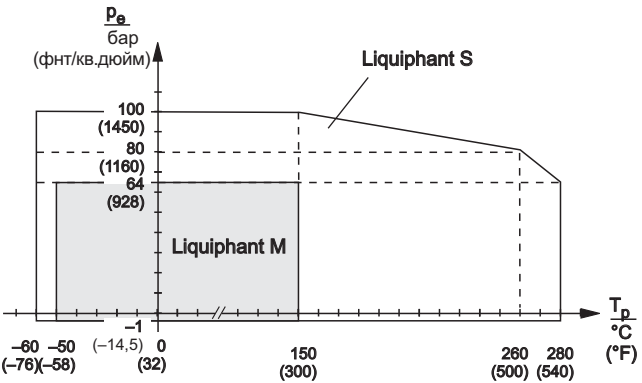

RU- Скользящие муфты высокого давления:
Рабочее давление p_e
Температура процесса T_p

Неисправность	Причина	Способ устранения
Прибор не включается	Отсутствует напряжение питания	Проверьте цепь питания
	Неисправность сигнального провода	Проверьте сигнальный провод
	Неисправность съемной электронной вставки - FEL51 подсоединена непосредственно к L1 и N	Замените - FEL51 должна всегда подсоединяться через внешнюю нагрузку
	Слишком низкая плотность жидкости	Задайте плотность > 0,5 с помощью электронной вставки
	Слой отложений на вилке	Очистите вилку
	Коррозия вилки (индикация на FEL: красная/желтая лампа мигает, FEL58: зеленая лампа мигает с частотой 0,3 Гц)	Замените вилку и технологическое соединение
	FEL51: подключено реле со слишком высоким внутренним сопротивлением	Подключите подходящее реле
	FEL51: подключено реле со слишком низким током удержания	Подключите резистор параллельно реле
	FEL54: сваривание контактов (после короткого замыкания)	Замените FEL54; установите предохранитель в цепи контактов
Некорректное переключение	Неправильно задан отказоустойчивый режим МАКС./МИН.	Задайте соответствующий режим с помощью электронной вставки
Периодическое неправильное переключение	Плотная, тяжелая пена, высокая турбулентность, вспенивание жидкости	Вмонтируйте Liquiphant в байпас
	Чрезмерные радиопомехи	Используйте экранированный провод
	Чрезмерная вибрация	Разъедините, уменьшите вибрацию, поверните вилку на 90°
	Попадание воды в корпус	Плотно заверните крышку и кабельное уплотнение
	FEL52: перегрузка на выходе	Уменьшите нагрузку,(кабель) емкость
Ненадлежащее переключение после нарушения подачи питания	FEL57, поведение в процессе проверки включения (проверка функционирования)	Понаблюдайте за переключением FEL57. После нарушения подачи питания заблокируйте систему управления установкой на 45 с

RU- Дополнения к поиску неисправностей

В случае ненадлежащего переключения вилки можно измерить частоту ее колебаний на клемме 4 диагностического разъема. При использовании электронных вставок FEL51/52/54/55/56/57/58 состояние вилки можно определить по амплитуде синусоидального сигнала вибрации.
При использовании вставки FEL50A вследствие формирования прямоугольных импульсов возможно только измерение частоты колебаний вилки.

RU- Запасные части

Съемные электронные вставки

FEL51	52002304
FEL52	52002305
FEL54	52002306
FEL55	52002307
FEL56	52002308
FEL57	52002309
FEL58	52006454
FEL50A	52010527

Указания по монтажу: в процессе монтажа помните о том, что электрическое оборудование (съемные электронные вставки), получающее питание из несамозащищеных цепей, **не** может соединяться с самозащищенными цепями.

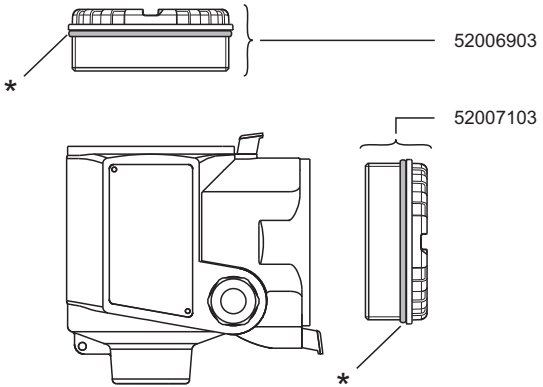

* Смажьте силиконовой или графитовой смазкой

RU- Крышки корпуса, уплотнения

RU- Ремонт

в Endress+Hauser

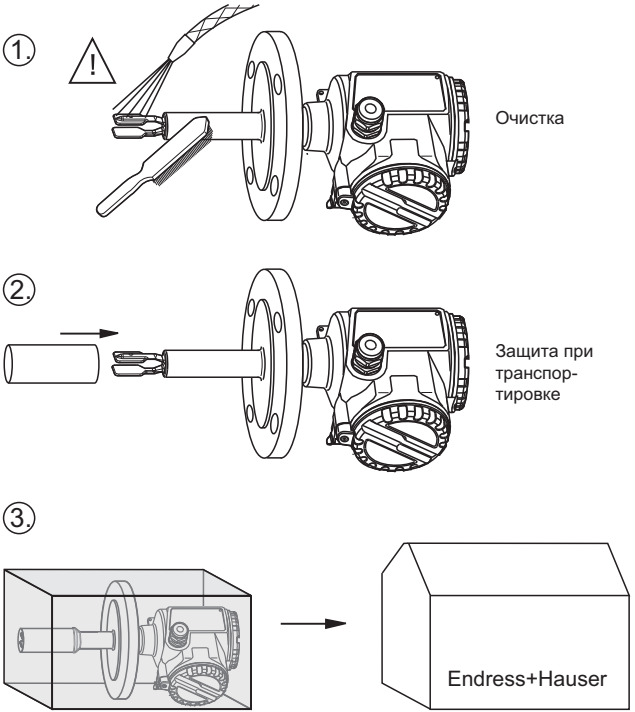

Техническое описание

TI00328F Liquiphant FTL50, FTL50H, FTL51, FTL51H
TI00426F приварной адаптер, уровень и давление

Руководство по эксплуатации

BA00141F FEL50A, PROFIBUS PA

Указания по технике безопасности

XA00031F	CE Ex	II 1/2 G,	Ex d	IIC/IIB
XA00063F	CE Ex	II 1/2 G, II 1/2 D,	Ex ia/ib	IIC/IIB
XA00064F	CE Ex	II 1 G,	Ex ia	IIC/IIB
XA00108F	CE Ex	II 1/2 G,	Ex de	IIC
XA00113F	CE Ex	II 1/2 G,	Ex ia/ib	IIC
XA00114F	CE Ex	II 1/2 G,	Ex de	IIC
XA00115F	CE Ex	II 1/2 G,	Ex de	IIC
XA00154F	CE Ex	II 1/2 G, II 1/2 D,	Ex ia/ib	IIC/IIB
XA00158F	CE Ex	II 1/2 G,	Ex ia/ib	IIC
XA00159F	CE Ex	II 1 G,	Ex ia	IIC/IIB
XA00182F	CE Ex	II 3 G, II 3 D,	Ex nA/nC	IIC/IIIC

71357914

www.endress.com/worldwide

Endress+Hauser

People for Process Automation