Штангенглубиномеры с круговой шкалой

Серия 527

Эти штангенглубиномеры с круговой шкалой имеют следующие особенности:
- Удобное считывание результатов с круговой шкалы.
- Рамка и измерительные поверхности закалены и отполированы.
- С микроподачей.

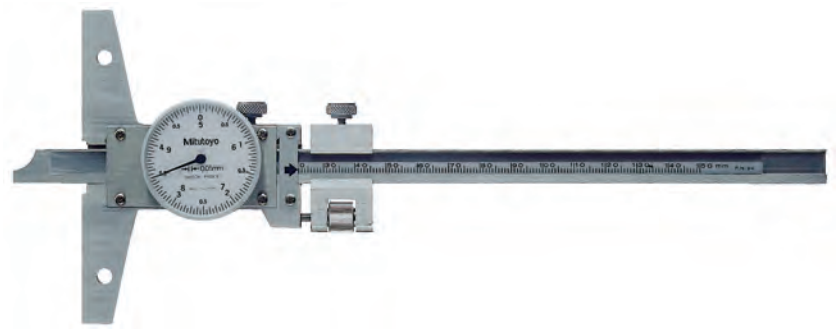

527-301-50

Метрические

№	Диап. изм-й [мм]	Погрешность	L [мм]	Масса [г]
527-301-50	0-150	±0,05 мм	260	280
527-302-50	0-200	±0,05 мм	310	300
527-303-50	0-300	±0,08 мм	410	340

Также доступно! Дюймовые модели

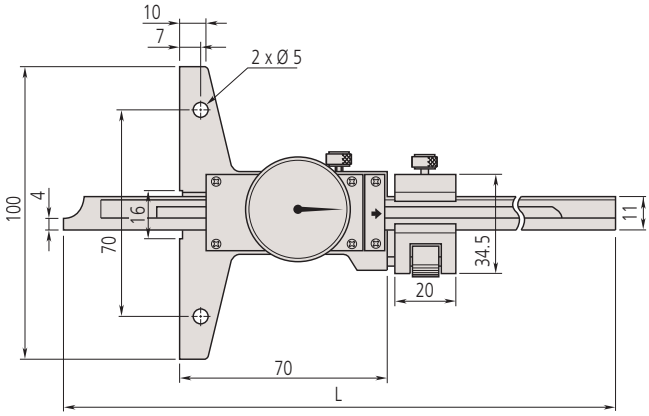

Спецификация

Погрешность	См. перечень технических характеристик
Цена деления	0,05 мм
Размер основания	100 x 6,5 мм (Д x Ш) мм

Опциональные аксессуары

№	Описание
900370	Сменная рамка, ширина 180 мм для диапазона до 300 мм
900371	Сменная рамка, ширина 260мм для диапазона до 300мм
900372	Сменная рамка, 320 мм

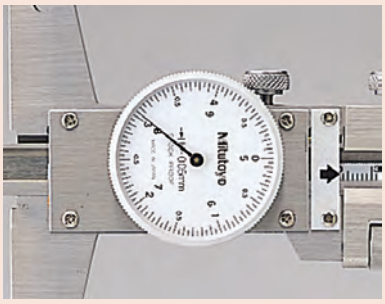

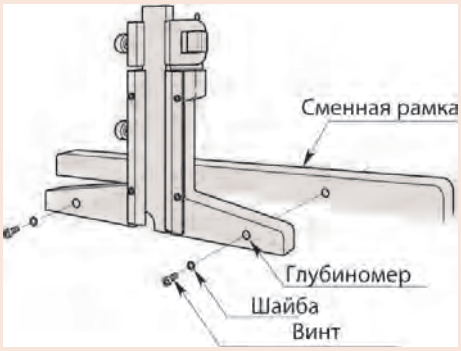

Установка сменного основания

Все продукты предназначены для продажи коммерческим клиентам. Иллюстрации продуктов приведены без каких-либо обязательств. Описания продукции, в частности технические спецификации, соответствуют действительным только при предварительном подтверждении. По рекомендуемым розничным ценам, пожалуйста, обратитесь к отдельному прайс-листу.