Микрометры ABSOLUTE Digimatic QuickMike

Серия 227

ABSOLUTE®

Эти микрометры имеют регулируемое измерительное усилие для измерения различных деталей.

Преимущества микрометров ABSOLUTE Digimatic QuickMike:

- Подходит для измерительных задач, требующих постоянного/малого измерительного усилия: измерение проволок, бумаги, деталей из пластика и резины.
- Механизм постоянного, малого измерительного усилия на барабане.
- Невращающийся микровинт.
- Быстрая подача микровинта 10 мм/об.

Функции	Серия 227: 227-201 227-205	Серия 227: 227-203 до 227-207
ORIGIN (Отсчет)	●	
ZERO / ABS (НУЛЬ/АБС.)		●
ВКЛ./ВЫКЛ.	●	●
Предупреждение о низком заряде батареи	●	●
Вывод данных	●	●
Предустановка		●
HOLD (Удержание значения)	●	●

Спецификация

Направление измерения	Горизонтальное
Погрешность	См. перечень техн. хар-к (без учета ошибки квантования)
Разрешение	0,001 мм
Плоскостность	0,3 мкм
Измерительные поверхности	С твердосплавными наконечниками, доведенные
Микрометрический винт	ø6,35 мм, невращающийся микровинт, шаг 10 мм
Параллельность	2 мкм
Срок службы батареи	Около 1 года, около 3 лет (227-205)
Комплектация	Коробка, установочная мера (для моделей 10-30 мм), отвертка, 1 батарея

Опциональные аксессуары

№	Описание
937387	Кабель Digimatic, круглый 6-контактный, 1 м
965013	Кабель Digimatic, круглый 6 -контактный тип, 2 м
02AZD790E	Кабель U-WAVE T типа E, круглый 6-контактный
06AFM380E	Прямое соединение с USB (Digimatic-USB), 2 м, круглый 6-контактный

Расходуемые аксессуары

№	Описание
938882	Батарея SR44, 1,5 В

Регулируемое измерительное усилие

227-201

Метрические

№	Диап. изм-й [мм]	Погрешность [мкм]	Точность[1] измерительного усилия [Н]	Установки[1] измерительного усилия [Н]	Масса [г]
227-201	0-15	±2	±0,1 + (устан. усилие/10)	0,5; 1; 1,5; 2; 2,5	300
227-203	15-30	±2	±0,1 + (устан. усилие/10)	0,5; 1; 1,5; 2; 2,5	380
227-205	0-10	±2	±0,4 + (устан. усилие/10)	2; 4; 6; 8; 10	340
227-206	10-20	±2	±0,4 + (устан. усилие/10)	2; 4; 6; 8; 10	425
227-207	20-30	±2	±0,4 + (устан. усилие/10)	2; 4; 6; 8; 10	415

[1]Действительно только при отклонении ±3 градуса от горизонтали при измерениях.

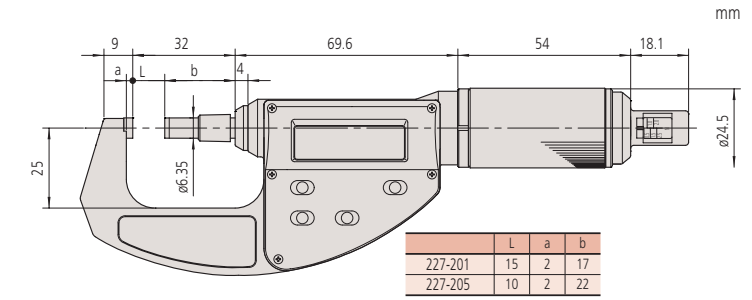

	L	a	b
227-201	15	2	17
227-205	10	2	22

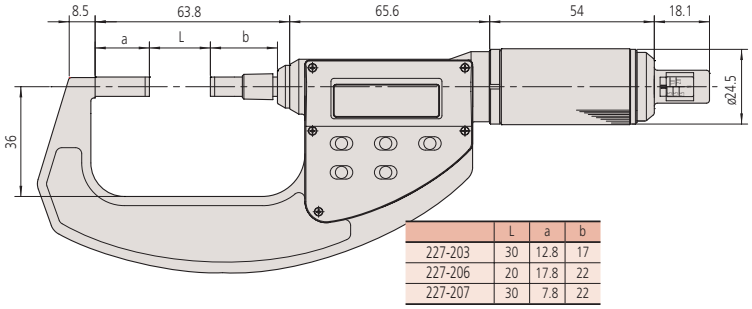

	L	a	b
227-203	30	12.8	17
227-206	20	17.8	22
227-207	30	7.8	22

Все продукты предназначены для продажи коммерческим клиентам. Иллюстрации продуктов приведены без каких-либо обязательств. Описания продукции, в частности технические спецификации, соответствуют действительным только при предварительном подтверждении. По рекомендуемым розничным ценам, пожалуйста, обратитесь к отдельному прайс-листу.

Mitutoyo